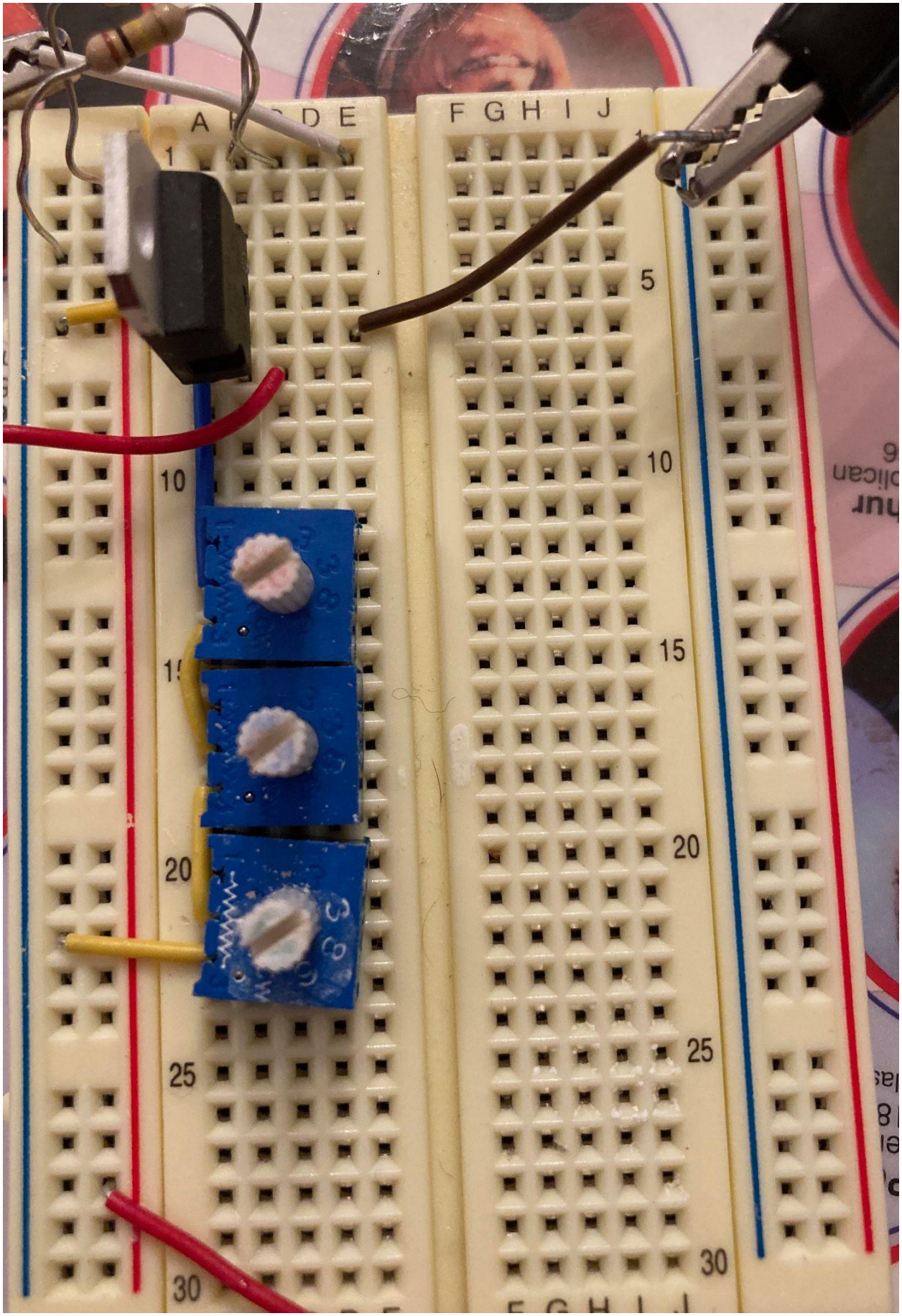
A B C D E
F G H I J
1
5
10
15
20
25
30